Toleranzen für Form und Lage
Geometrical Tolerances

Bogentoleranz für Ri, Rm und Ra
Arc tolerance for Ri, Rm and Ra

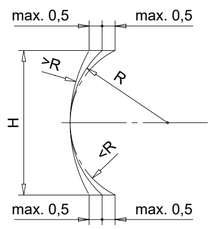

Balligkeit
Crowning

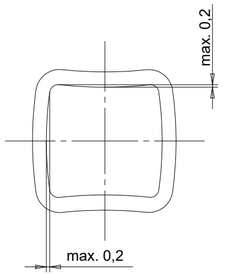

Rechtwinkligkeit
Squareness

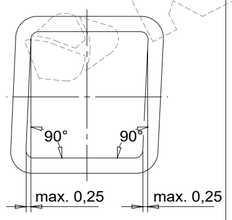

Parallelität
Parallelism

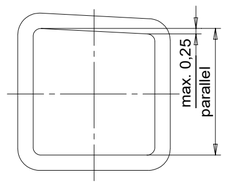

Verdrehung
Twist

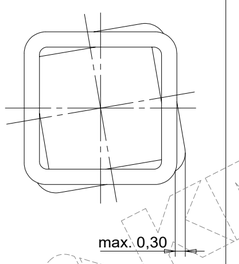

Wanddicke
Wall thickness

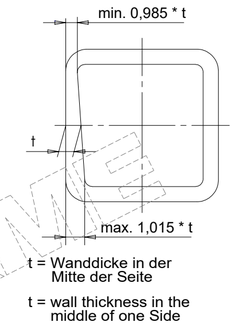

t = Wanddicke in der Mitte der Seite

t = wall thickness in the middle of one Side

Exzentrizität
Eccentricity

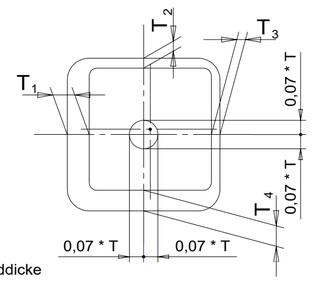

T = mittlere Wanddicke
T = mean wall thickness

$$= \frac{T_1 + T_2 + T_3 + T_4}{4}$$

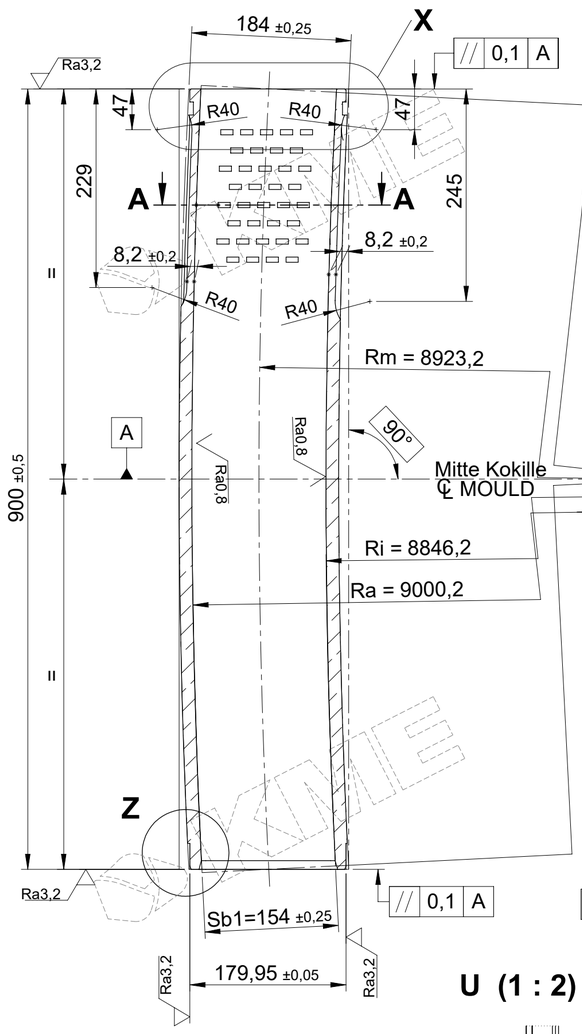

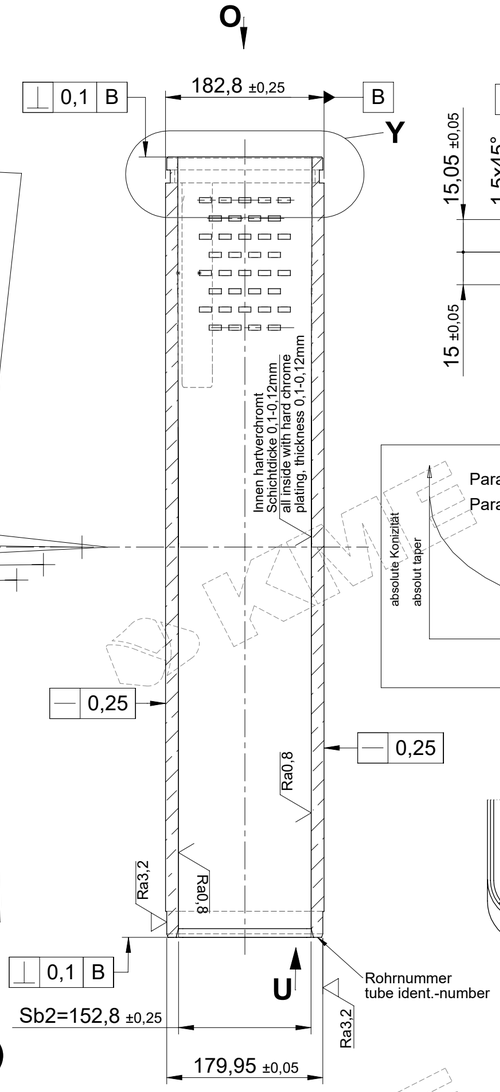

X (1 : 2)

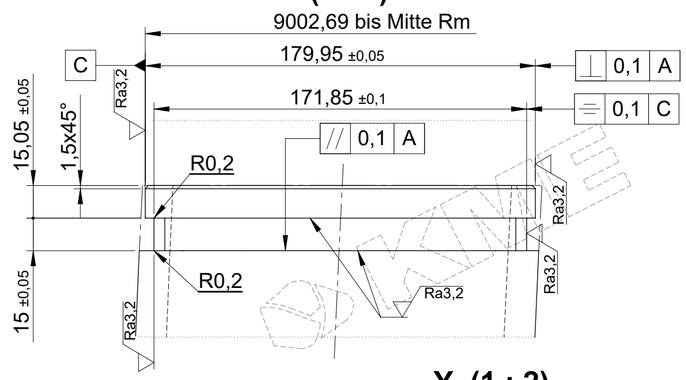

Y (1 : 2)

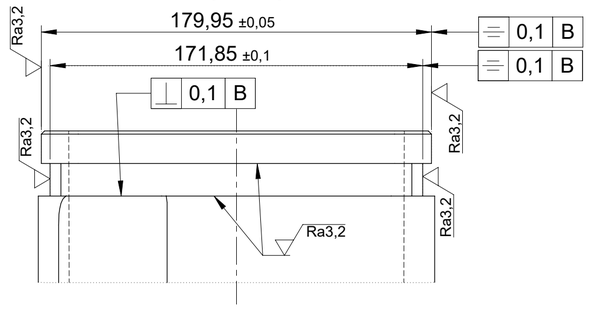

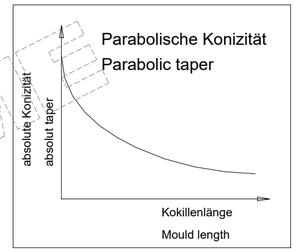

O (1 : 2)

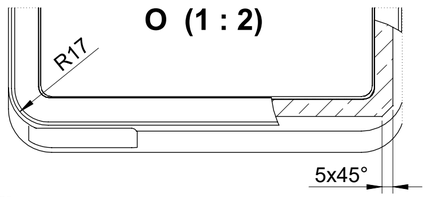

U (1 : 2)

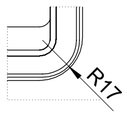

W 2 : 1

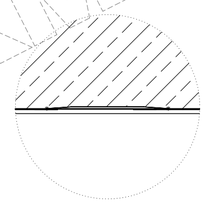

A-A (1 : 2)

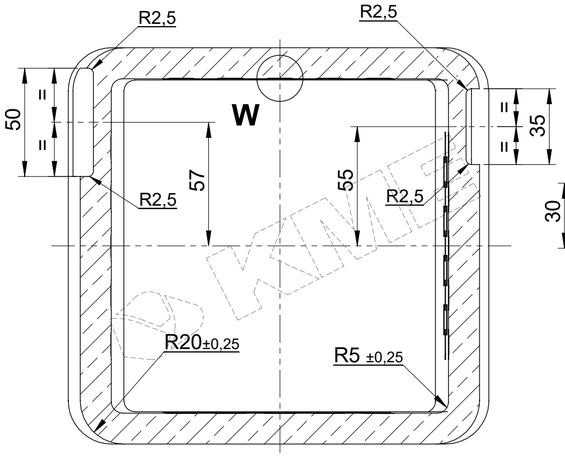

Z (1 : 2)

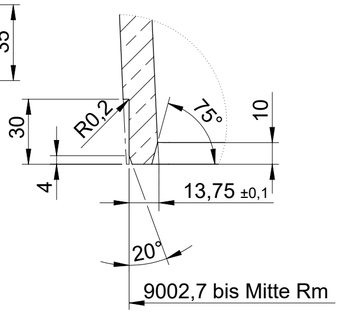

Alle Maße und Toleranzen ohne Einheitenangabe in mm
All dimensions and tolerances are mm except where otherwise stated

Auszug / Separation DIN ISO 2768 K:

Nennmaßbereich	Geradheit Ebenheit	Rechtwinklgkt.	Symmetrie	Rundlauf
... 10	0,05	0,4	0,6	0,2
< 10 ... 30	0,1	0,4	0,6	0,2
< 30 ... 100	0,2	0,4	0,6	0,2
< 100 ... 300	0,4	0,6	0,6	0,2
< 300 ... 1000	0,6	0,8	0,8	0,2
< 1000 ... 3000	0,8	1	1	0,2

Die Parallelitätstol. ist gleich der Ebenheits- oder der Maßtoleranz, je nachdem, welche die größere ist

Die Rechtwinkligkeitstoleranz gilt für Nennmaßbereiche des kürzeren Winkelschenkel.

Bezugselement ist immer das längere Element

Unbemaßte Werkstückkanten wenn nicht anders gezeichnet
Edges of Work piece unless otherwise specified
DIN 6784 -0,5

Werkstoff/ Material:

Elbrodur G
(Cu Cr Zr)

Härte/ Hardness: min. HB 120

Ra6,3 ( )

Änd. Index	Beschreibung Description	Datum Date	Name	Gepr. Chkd.

Unabhängigkeit der Tolerierung nach .. Independency principle of tolerancing in acc. to .. — ISO 8015
Allgemeintoleranzen für Maße und Form und Lage nach .. Gen. tolerances for measures and form and position acc. to .. — ISO 2768 - mK
Allgemeintol. für Schweißkonstr. nach .. General tolerances for weldments acc. to .. — EN ISO 13920 - BF
Allgemeintoleranzen für Kanten nach .. General tolerances for edges in acc. to .. — DIN ISO 13715 -0,2 +0,3

The function of the part is dependent on the usage of faultless materials with excellent high-class qualities. Due to the fact that spare parts can be security relevant parts, KME can not assume obligations and warranties for the case that such spare parts are not delivered by KME!

Teil | Part: Kokillenrohr Rechteckig
Mould Tube Rectangular

für | for

Bemerkungen | Remarks: Textur

Dneprovsky Int. Iron&Steel W. DMKD PJS

Material

Materialnummer / Material-No.: 0
PDM-Teile-ID / PDM-Part-ID: 55179

Gesamt-Masse / Total mass (kg): 74.7	Maßstab / Scale: 1:5	Abtlg. / Dept.: SEe	
Zustand | Status: Zur Genehmigung (Konstr)			
Norm | Standard:			
Gepr. | Checked:			
Gez. | Drawn: 05.03.2020	R. Boldt		1-E [mm] ISO 128

KME Germany GmbH & Co. KG
Postfach / P.O.B. 3320
D-49023 Osnabrück
Klosterstraße 29
D-49074 Osnabrück
www.KME.com

Zeichnungsname | Name of Drawing
Kokillenrohr
150 x 150, R 9000
Textur
Kundeninformations-Zeichnung

Zeichnungsnummer | Drawing no.: **KS 840753.023** Rev.: - Ver.: 0

Ursprung | Based on: 184.CK.25122-M1001/DLZ001 Rev.:

PDM-Doku.-ID / PDM-Doc.-ID: 312832
Modell-ID / Model-ID: 210390 RA V0
Blatt / Sheet: 1 / 1
DIN-A2 (594x420)

Konfiguration/Instanz: Standard
Designed with SolidWorks

ISO 16016: The copying, distribution and utilization of this document as well as the communication of its contents to others without expressed authorization is prohibited. Offenders will be held liable for the payment of damages. All rights reserved in the event of the grant of patent, utility model or ornamental design registration.

ISO 16016: Weitergabe sowie Vervielfältigung dieses Dokuments, Verwertung und Mitteilung seines Inhalts sind verboten, soweit nicht ausdrücklich gestattet. Zuwiderhandlungen verpflichten zu Schadensersatz. Alle Rechte für den Fall der Patent-, Gebrauchsmuster- oder Geschmacksmustereintragung vorbehalten.

letzte SolidWorks-Speicherung durch serviceproad am 06.03.2020 09:27:24 ; letzte ProFile-Speicherung durch Boldt am 06.03.2020 09:22:53 ; Status: "Zur Genehmigung (Konstr)" durch Boldt am 06.03.2020 09:23:41